図面名称	Ventosan-ZERO 承認図 ZERO-XL-FD-サイレンス	縮尺 1/5

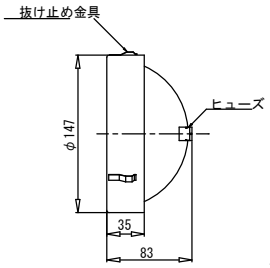

防火ダンパー

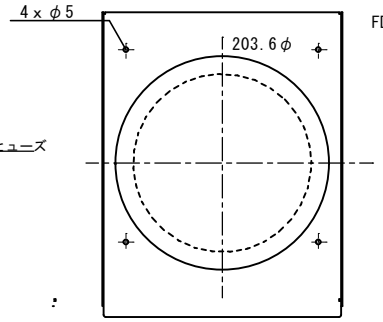

耐風圧アウターフード背面図
【 コンパクトXL 】

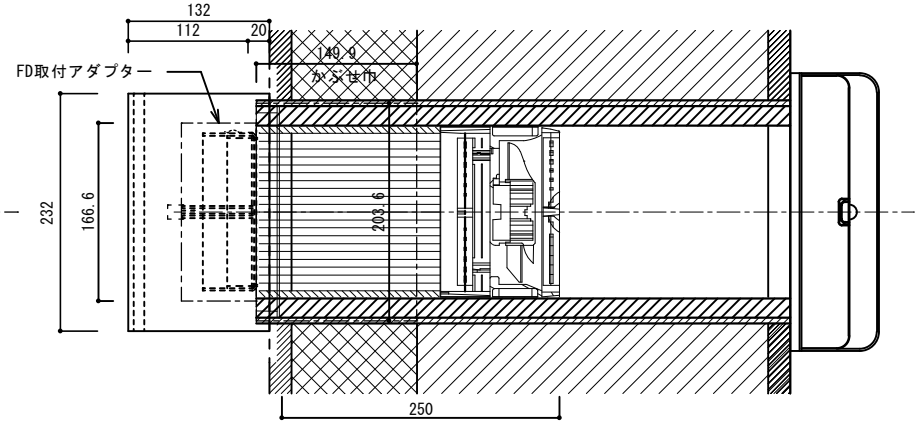

機器平面図

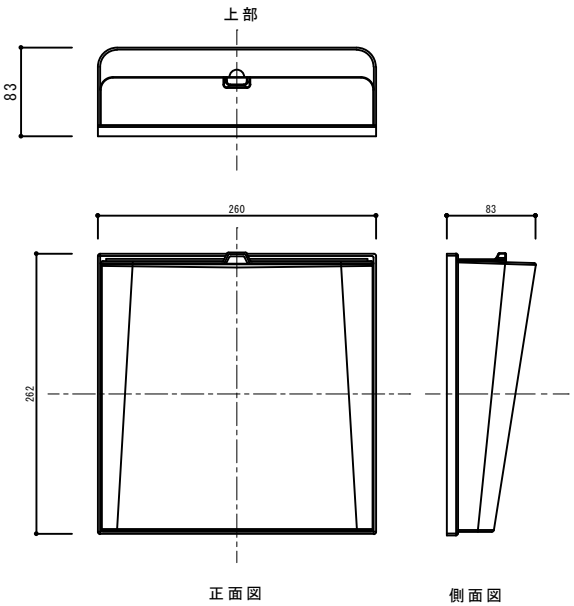

正面図　　側面図

サイレンス　姿図

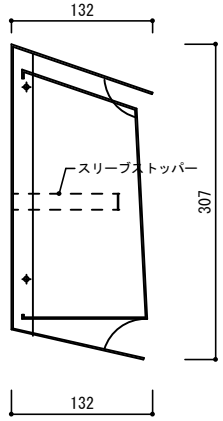

耐風圧アウターフード 断面図
【 コンパクトXL 】

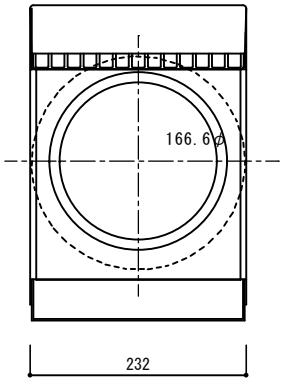

耐風圧アウターフード 正面図
【 コンパクトXL 】

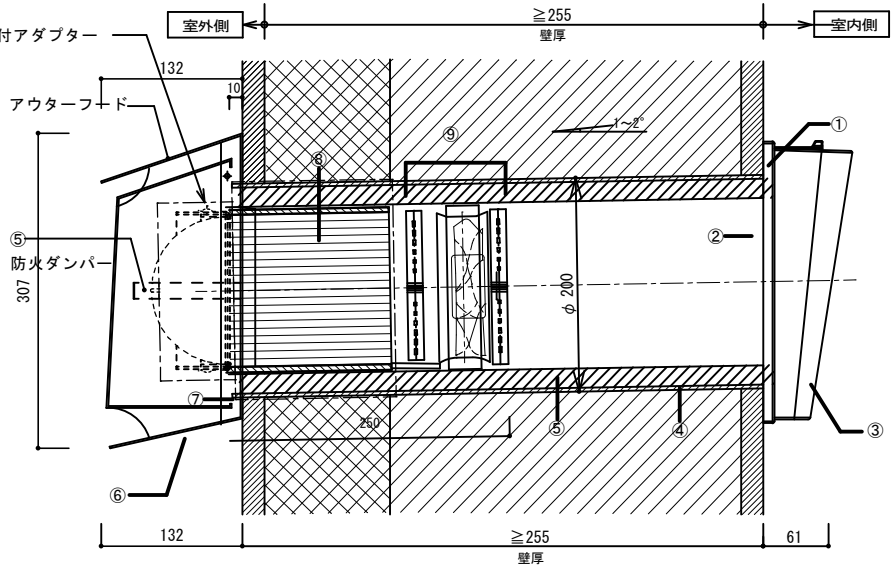

機器側面図

部材名称

①	ベースプレートインナーパネル
②	リングインサート
③	インナーカバー(サイレンス ZERO)
④	壁取り付けスリーブ　Φ200
⑤	遮音ライニング
⑥	耐風圧アウターフード(FLEX ZERO)
⑦	リングインサート
⑧	蓄熱エレメント
⑨	インベントロン　ダブルエアフィン

PQ曲線図 給気

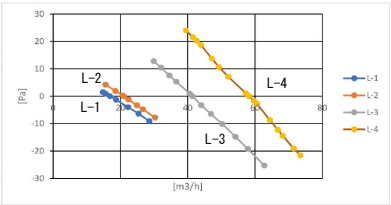

PQ曲線図 排気

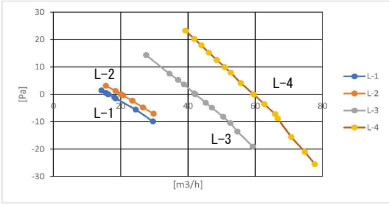

型式	名称		寸法(mm) 高さ	幅	奥行
ZERO-09	①	機器本体・ファン	200φ		250
	②	蓄熱エレメント			
	③	耐風圧アウターフード	307	232	132
	④	インナーカバー	262	260	83

電源	設定風量	消費電力	換気量 m3/h	騒音 dB(A)	熱交換効率 %
単相100V 50/60Hz	L-1	1.4	8	10	
	L-2	1.6	10	14	
	L-3	3.0	21	19	87
	L-4	4.7	29	28	76

EDFS
Edifice energy saving technology

エディフィス省エネテック株式会社
〒181-0013 東京都三鷹市下連雀3-23-3
三鷹産業プラザ2F